Клапаны с мягким седловым уплотнением – Внутренняя/внутренняя резьба
Soft Seat Needle Valves - Female/Female

Мод. 060 - 062

Применение

Отсечение приборов давления (манометров, реле давления, датчиков и т.д.)

Соединения

Резьбовые согласно ANSI-ASME B1.20.1
ISO 228 - ISO 7/1

Номинальное давление

Стандартное: 6000 фунтов/дюйм² (420 бар)

Уплотнения

Стандартное: ПТФЭ (T ≤ 200° C)

Характеристики

Затвор, отделенный штока
Стопорный штифт крышки
Защита от пыли
Удобство управления

Applications

Pressure instruments isolation (gauges, switches, transmitters, etc.)

Connections

Threaded to ANSI-ASME B1.20.1
ISO 228 - ISO 7/1

Rating

Standard: 6000 PSI (420 bar)

Seals

Standard: PTFE (T ≤ 200° C)

Features

Not rotating trim
Bonnet locking pin
Dust cup
Easy operation

Порядок оформления заказа
Ordering Information

Модель / *Model* - FxF	
060	Стандартный монтаж / *Standard mounting*
062	Панельный монтаж / *Panel mounting*

* Вых. соединения *Connections OUT*	
B	1/4” NPT-F
C	3/8” NPT-F
D	1/2” NPT-F
E	3/4” NPT-F
F	1” NPT-F

Материал уплотнения *Seal material*	
T	ПТФЭ

060	-	B	B	-	L	-	T	-	*	*	*

* Стандарт NPT
Добавить / *Add*:
R = BSPT thread
G = BSPP thread
Прим. / Ex: DR = 1/2’’ BSPT

* Вх. соединения *Connections IN*	
B	1/4” NPT-F
C	3/8” NPT-F
D	1/2” NPT-F
E	3/4” NPT-F
F	1” NPT-F

Материалы / *Materials*	
L	S.S. 316L
DL	S.S. 316 / 316L (Dual grade)
N	S.S. 316 Nace
C	C.S. A 105
LF2	C.S. A 350 LF2
D	Duplex F51
SD	Superduplex
M	Monel 400
X	По запросу / *On demand*

Опции / *Options*
См. таблицу / *See table*

Мод. 060

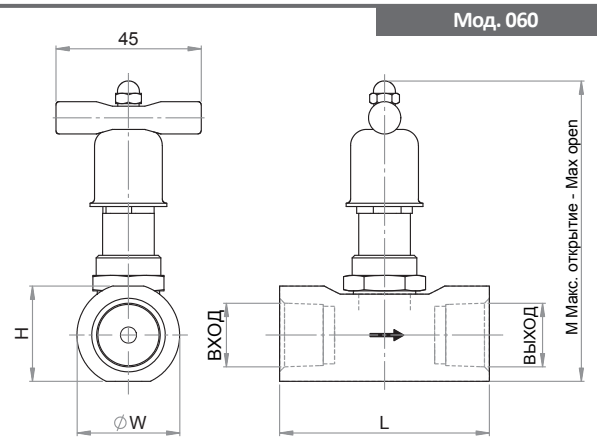

Мод. 062

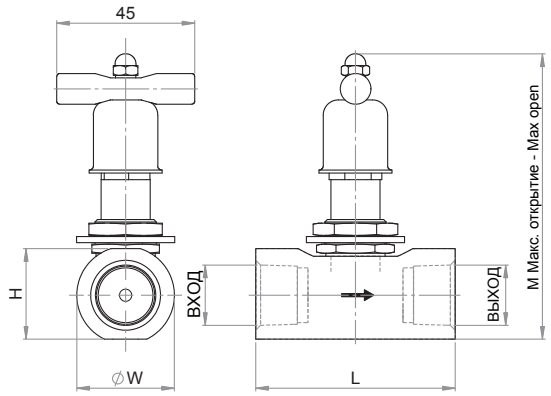

Размеры *Dimensions*		L	W	H	M
B	1/4’’	60	32	29,5	94
C	3/8’’	60	32	29,5	94
D	1/2’’	65	32	29,5	94
E	3/4’’	71	35	32,5	97
F	1’’	80	44	40	106

Размеры, указанные в мм, являются ориентировочными и могут быть изменены без предупреждения. / *Dimensions are in “mm” for reference only, and may be changed without notice.*

www.indravalves.it • indra@indra.it • Tel. +39 02 97298663