Игольчатые клапаны с выпуском
Vented Needle Valves

Мод. 150 - 151

Применение

Отсечение приборов давления (манометров, реле давления, датчиков и т.д.)

Соединения

Резьбовые согласно ANSI-ASME B1.20.1
ISO 228 - ISO 7/1

Номинальное давление

Стандартное: 2100 фунтов/дюйм² (150 бар)
Опция: 3500-6000 фунтов/дюйм² (250-420 бар)

Уплотнения

Стандартное: ПТФЭ (T ≤ 200° C)
Опция: Графит (T > 200° C)

Характеристики

Затвор, отделенный штока
Стопорный штифт крышки
Защита от пыли
Удобство управления
С выпускным винтом

Applications

Pressure instruments isolation (gauges, switches, transmitters, etc.)

Connections

Threaded to ANSI-ASME B1.20.1
ISO 228 - ISO 7/1

Rating

Standard: 6000 PSI (420 bar)
Optional: 10000 PSI (700 bar)

Seals

Standard: PTFE (T ≤ 200° C)
Optional: Graphite (T > 200° C)

Features

Not rotating trim
Bonnet locking pin
Dust cup
Easy operation
With venting screw

Порядок оформления заказа
Ordering Information

Модель / *Model*	
150	Внутренняя-Внутренняя резьба / *Female-Female*
151	Наружная-Внутренняя резьба / *Male-Female*

* Вых. соединения *Connections OUT*	
B	1/4” NPT-F
C	3/8” NPT-F
D	1/2” NPT-F
E	3/4” NPT-F
F	1” NPT-F

Материал уплотнения *Seal material*	
T	ПТФЭ
G	Графит / *Graphite*

151	-	B	B	-	L	-	T	-	*	*	*

* Стандарт NPT
Добавить / *Add*:
R = BSPT thread
G = BSPP thread
Прим. / Ex: DR = 1/2’’ BSPT

* Вх. соединения *Connections IN*	
B	1/4” NPT
C	3/8” NPT
D	1/2” NPT
E	3/4” NPT
F	1” NPT

Материалы / *Materials*	
L	S.S. 316L
DL	S.S. 316 / 316L (Dual grade)
N	S.S. 316 Nace
C	C.S. A 105
LF2	C.S. A 350 LF2
D	Duplex F51
SD	Superduplex
M	Monel 400
X	По запросу / *On demand*

Опции / *Options*
См. таблицу / *See table*

Мод. 150

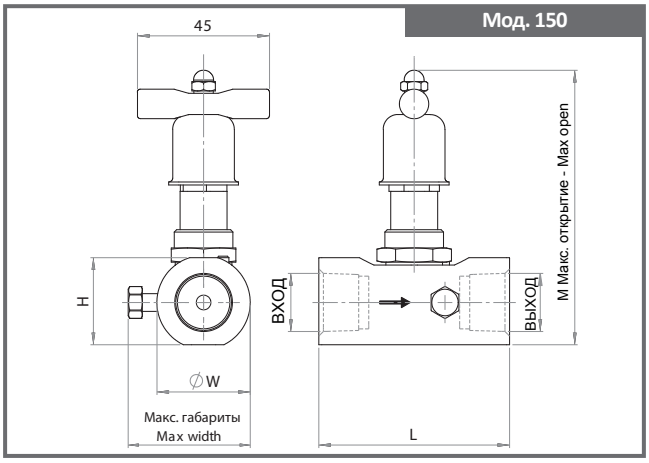

Мод. 151

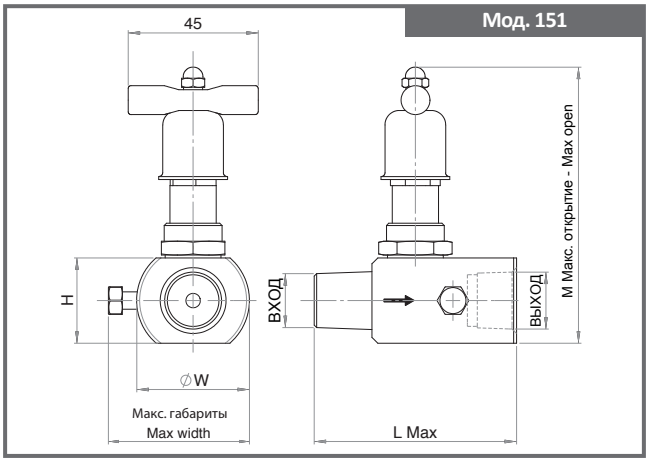

Размеры *Dimensions*		L	W	H	M
B	1/4’’	60	32	30	97
C	3/8’’	65	32	30	97
D	1/2’’	65	32	30	97
E	3/4’’	80	44	40	107
F	1’’	80	44	40	107

Размеры *Dimensions*		L	W	H	M
B	1/4’’	70	39	32	98
C	3/8’’	70	39	32	98
D	1/2’’	70	39	32	98
E	3/4’’	80	44	44	106
F	1’’	80	44	44	106

Размеры, указанные в мм, являются ориентировочными и могут быть изменены без предупреждения. / *Dimensions are in “mm” for reference only, and may be changed without notice.*

www.indravalves.it • indra@indra.it • Tel. +39 02 97298663